Stelrad

DE WARMTE DIE BIJ JE PAST

DAHLIA en VALERIANA

Geleverd met:
3 blindstoppen, 1 ontluchter, montagekit bestaande uit 3 speciale houders (4 voor gebogen radiator) met schroeven en pluggen.

Kleur: *Stelrad Wit 9016.*

Uitvoering in chroom:
Enkel beschikbaar op aanvraag, afgiftes zijn ongeveer 35% lager.

Garantie:
5 jaar (2 jaar voor gechromeerde) met respect voor de installatievoorschriften en indien buiten spatbereik.

Diameter buizen: *22 mm.*
Aansluitingen: *4x of 6x R1/2".*
Werkdruk: *10 bar, getest op 13 bar.*
Medium: *Warm water, max. 95°C.*
Conformiteit: *Volgens EN442.*

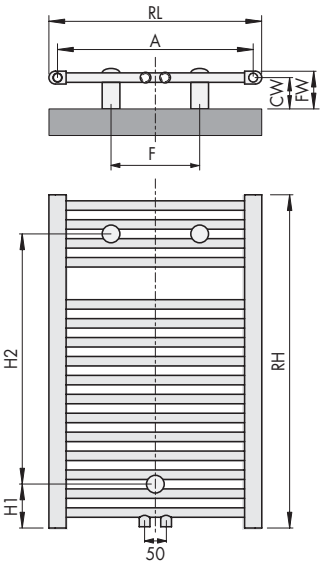

RH	H1	H2
775	102	582
1181	102	988
1763	102	1570

RH: *radiatorhoogte.*
RL: *radiatorlengte.*

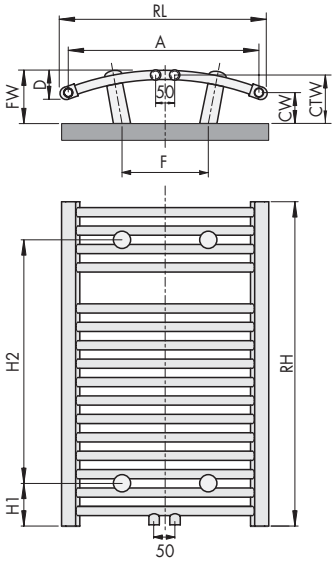

Dahlia - Dahlia CT				
RL	A	F	CW	FW
495	455	320	65-85	80-100
585	545	410	65-85	80-100
737	697	560	65-85	80-100

Valeriana - Valeriana CT						
RL	A	F	CW	FW	CTW	D
495	455	236	55-75	95-115	80-100	50
585	545	326	55-75	100-120	85-105	60
737	697	478	55-75	110-130	95-115	70

ΔT50 - EN442	Lengte [mm]		
Hoogte [mm]	495	585	737
775	368 W	426 W	522 W
1181	543 W	629 W	771 W
1763	797 W	923 W	1.131 W

Opmerking: versie met middenaansluiting heeft dezelfde warmteafgifte.

Stelrad
DE WARMTE DIE BIJ JE PAST

510-901-BE-NL 2010